ENCODER PRODUCTS COMPANY

Encoder
GUÍA DE REFERENCIA RÁPIDA



Encoders Absolutos



Encoders Incrementales



Encoders de medición lineal y sin contacto



Engeniería personalizada, accesorios y más

Tus expertos receptivos en control de movimiento

ENCODER.COM

ENCODERS INCREMENTALES DE MONTAJE DE MOTOR Y ORIFICIO PASANTE

58T/HP — Ø58 MM

Programable

- Resoluciones de 1 a 65,536 CPR
- Tipo de salida y formas de onda diferentes para elegir programable
- Disponible en orificio pasante o orificio hueco
- Medidas de orificio pasante estrándar y métricas hasta 5/8" or 15 mm
- Varias opcioner de montaje flexible
- Temperaturas de operacíon: -40° ~ 100° C
- Sellado hasta IP67



15T/H — Ø1.5"

Alto rendimiento y económico

- Resoluciones de 1 a 10,000 CPR
- Disponible en orificio pasante o orficio hueco ciego
- Tamaños de diámetro hasta 3/8" o 10 mm
- Hasta 12 polos de commutacíon
- Varias opcioner de montaje flexible
- Temperaturas de operacíon: -40° ~ 120° C
- Sellado hasta IP64



25T/H — Ø2.5"

Para trabajos pesados

- Resoluciones de 1 a 10,000 CPR
- Disponible en orificio pasante o orficio hueco ciego
- Tamaños de diámetro hasta 1/4" a 1 1/8" o 6 mm a 28 mm
- Freqcuencias hasta 1 MHz
- Varias opcioner de montaje flexible
- Reemplazo único para 2.0" to 3.5" encoders
- Temperaturas de operacíon: -20° ~ 105° C
- Sellado hasta IP66



225A/Q — Ø2.25"

Tacómetro económico/ retroalimentación del motor

- Canal único y cuadratura
- Tamaños de diámetro hasta 7/8" o 22 mm
- Una variedad de opciones de conector
- Disponible con brazo de montaje flexible



755A — Ø1.5"

Compacto, de alta resolución, con orificio hueco ciego

- Resoluciones de 1 a 30,000 CPR
- Tamaños de diámetro hasta 3/4" o 14 mm
- Frecuencias hasta 1 MHz
- Suportes de montajes flexibles
- Temperaturas de operacíon: -40° ~ 100° C



260 — Ø2.0"

Compacto, económico y de orificio pasante

- Resoluciones de 1 a 10,000 CPR
- Tamaños de diámetro hasta 5/8" o 15 mm
- Hasta 12 polos de commutacíon
- Sistema de montaje flexible e innovador
- Temperaturas de operacíon: -40° ~ 120° C
- Sellado hasta IP64



ENCODERS DE ACERO INOXIDABLE

802S — Ø2.0"

- Resoluciones de 1 a 30,000 CPR
- Montajes bridas y servos
- 80 lbs máx. Cargas raiales y axiales
- Temperaturas de operacíon: 0° to 100° C
- Sellado hasta IP67



858S — Ø58 MM

- Resoluciones de 1 a 30,000 CPR
- 80 lbs máx. Cargas raiales y axiales
- Temperaturas de operacíon: -40° to 100° C
- Sellado hasta IP67



865T — Ø6.0"

- Resoluciones de 1 a 4096 CPR
- Adapta motores de NEMA 56C a 184C (4.5" AK)
- De perfil delgado 1.0"
- Temperaturas de operacíon: 0° ~ 100° C



MÓDULOS ENCODER

30M & 30MT — Ø30 MM

Encoder módulo magnético

- Resoluciones de 1 a 1024 CPR (4096 PPR con cuadratura)
- Tamaño compacto 30 mm (1.18")
- Disponible con 8-pin Molex*, 16-pin Molex*, o 8-pin M12 conector
- Opcional 2 o 32-polos commutación
- Le bracha de aire grande y tolerancia por desalineación
- Modelo 30MT cuenta con alojamiento roscado para alieneación incorporada
- Temperaturas de operacíon: -40° ~ 120°C
- Sellado hasta IP69K



*Solo Modelo 30M

LARGE BORE ENCODERS

770 & 771 — Ø6.5" / Ø9.0"

- Resoluciones de 1 a 4096 CPR
- Modelo 770 Se adapta a low motores NEMA de tamaño 56C a 184C
- Modelo 770 diámetros de orificios 1" o 24 mm
- Modelo 771 Se adapta a low motores NEMA de tamaño 182TC a 256TC
- Modelo 771 diámetros de orificios 1-7/8" o 43 mm
- Gran selección de opciones de conector
- Temperaturas de operacíon: 0° ~ 100° C



775 & 776 — Ø4.3"

- Resoluciones de 1 a 4096 CPR
- De perfil delgado – 1.36"
- Disponible con una variedad de diámetros de orificios, resoluciones, y tipos de conector
- Marcado CE disponible
- Instalacion fácil sobre el eje
- Temperaturas de operacíon: 0° ~ 100° C



ENCODERS INCREMENTALES DE EJE

25SP — Ø2.5"

Programable

- Resoliciones de 1 a 65,536 CPR
- Tipo de salida y formas de onda diferentes para elegir programable
- Montajes bridas y servos
- Índice de enseñanza
- Ejes de hasta 5/16" o 10 mm
- 80 lbs máx. Cargas radiales y axiales
- Temperaturas de operacíon: -40° ~ 100° C
- Sellado hasta IP67



15S — Ø1.5"

Alto rendimiento y económico

- Resoluciones de 1 a 10,000 CPR*
- Disponible con conmutación de hasta 12 polos
- Temperaturas de operacíon: -40° ~ 120° C
- Sellado hasta IP64



** Para resoluciones más altas, póngase en contacto con EPC*

702 — Ø2.0"

Para trabajos pesados

- Resoluciones de 1 a 30,000 CPR
- Tamaños de eje de 3/8" o 10 mm
- 80 lbs máx. Cargas radiales y axiales
- Temperaturas de operacíon: 0° ~ 100° C
- Sellado hasta IP67



758 — Ø58 MM

Tamaño de uso común

- Resoluciones de 1 a 30,000 CPR
- Opciones de sujecíon o bridas sincronizadas
- 80 lbs máx. Cargas radiales y axiales
- Temperaturas de operacíon: 0° ~ 100° C
- Sellado hasta IP67



725 — Ø2.5"

Opción industrial de doble cojinete

- Resoluciones de 1 a 30,000 CPR
- Freqcuencias hasta 1 MHz
- Disponible con carcasa industrial flex aislada
- Temperaturas de operacíon: 0° ~ 100° C
- Sellado hasta IP67



711, 715, 716

Encoders Cubo

- Los Encoders Cuobs originales
- Resoluciones de 1 a 10,000 CPR
- Un solo canal, cuadratura y pulso cronometrado
- Estilos de carcasa versátiles, desde el estándar hasta el servicio ultra rudo



ENCODERS ABSOLUTOS

A36R — Ø36 MM

Encoder absoluto de orificio pasante

- Tamaño compacto: paquete de 36 mm (1.42")
- Perfil delgado - solo 1.0" de profundidad
- Vuelta simple o múltiple (22 Bit ST / 24 Bit MT)
- Diseños de orificio pasante o hueco ciego
- La nueva tecnología de LED azul y sensor reflectante permite una alta precisión y resolución en un paquete compacto
- Tamaños de orificio de hasta 10 mm
- Los soportes flexibles eliminan los acoplamientos y son ideales para motores



BiSS INTERFACE

SSI Synchronous Serial Interface

A58SE & A58HE — Ø58 MM

Encoder absoluto preparado para Ethernet

- Paquete de tamaño estándar de 58 mm (2.28") con cubierta de bus
- Vuelta simple o múltiple (16 Bits ST / 43 Bits MT)
- Modelo A58SE (eje) con opciones de brida de sincronización, sujeción, compacta y de alta resistencia
- El eje A58SE con brida de sujeción es compatible con los modelos PLMS y LCX para medición lineal
- El modelo A58HE (orificio hueco ciego) con montaje flexible elimina los acoplamientos y es ideal para motores



A58SE

A58HE

EtherNet/IP

PROFINET® EtherCAT

A36SB & A36HB — Ø36 MM

Codificadores absolutos de bus compactos

- Paquete de 36 mm (1.42") de tamaño estándar
- Vuelta simple/multivuelta (16 Bits ST / 43 Bits MT)
- Modelo A36SB (eje) disponible con eje de 6 mm, 10 mm o 1/4"
- Modelo A36HB (orificio hueco ciego) con montajes flexibles que eliminan los acoplamientos y son ideales para motores
- Algunos modelos están disponibles con sellado IP69K



A36SB

A36HB

SAE INTERNATIONAL J1939

SSI Synchronous Serial Interface

CANopen

IO-Link

A58SB, A58HB & A58SBS — Ø58 MM

Encoders absolutos de bus robustos

- Paquete de 58 mm (2.28") de tamaño estándar
- Vuelta simple/multivuelta (16 Bit ST / 43 Bit MT)
- Modelo A58SB (eje) con brida de sujeción o sincrónica
- El eje A58SB con brida de sujeción es compatible con los modelos PLMS y LCX para medición lineal
- El modelo A58HB (orificio hueco ciego) con montajes flexibles elimina los acoplamientos y es ideal para motores
- El A58SBS está disponible con sellado IP69K de acero inoxidable



A58SB

A58HB

SAE INTERNATIONAL J1939

SSI Synchronous Serial Interface

CANopen

IO-Link

A25SB — Ø2.5"

Codificador absoluto de doble cojinete

- Paquete de tamaño estándar 25
- Vuelta simple/ multivuelta (16 Bit ST / 43 Bit MT)
- Montajes bridas y servos
- Diseño probado de doble cojinete
- Compatible con el soporte y la rueda de medición del modelo PLMS
- Disponble con sellado IP67 y sellado IP69K



SAE INTERNATIONAL J1939

SSI Synchronous Serial Interface

CANopen

IO-Link

PLAZOS DE ENTREGA RÁPIDOS | VALOR EXCEPCIONAL | CALIDAD EN LA QUE PUEDE CONFIAR

ENCODERS DE MEDICIÓN LINEAL Y SIN CONTACTO

LP1 ACCU-LASERPRO™ NON-CONTACT OPTICAL ENCODER

- Salida de encoder ajustable A/B hasta 120 pulsos/mm
- Canal de bloqueo inverso A/B para productos con movimiento de retroceso temporal
- Factor de corrección de entrada para ajustar distancias exactas
- Dos salidas de disparo libremente programables: push/pull, NPN y PNP con nivel de señal reversible
- Disparo y disparo secuencial hasta 6.5 m de distancia
- Bloque de disparo para distancia libremente adjustable
- Umbral de parada (umbral de inicio/parada) para filtrar, por ejemplo, las rampas de arranque/parada al poner en marcha productos (láminas, etc.) y las microvibraciones en el patrón de movimiento de los productos
- Salida para inversión de señal al cambiar de dirección (ejes de desplazamiento)
- Dos sensores de monitorización mutua (fallo, contaminación)



TR1, TR2, & TR3

- Encoder y rueda de medicíon integrada en una unidada compactar
- Modelos TR1 y TR3 ofrece una variedad de opciones de ruedas de medición con varias supericies de contacto para acomodar la mayoría de materiales
- Modelo TR3 disponible en configuración de rueda simple o doble
- Resoluciones de 1 a 10,000 CPR
- Funciona sobre una variedad de superficies a velocidades de hasta 3000 pies por minuto (400 pies por minuto para TR2 con cremallera y piñón)
- Instalación fácil verticalmente, horizontalmente o al revés
- Modelos TR1 y TR2 sellado hasta IP66
- Modelo TR3 sellado hasta IP67



TR1



TR2



TR3

TRP TRU-TRACPRO™

- Encoder y rueda de medicíon integrada en una unidada compactar
- Ofrece una variedad de opciones de ruedas de medición con varias supericies de contacto para acomodar la mayoría de materiales
- Resoluciones de 1 a 100,000 CPR
- Funciona sobre una variedad de superficies a velocidades de hasta 3000 pies por minuto
- Instalación fácil verticalmente, horizontalmente o al revés



PR2 PROGRAMMER

- Programe el CPR en cualquier resolución de 1 a 100 000
- Forma de onda de salida personalizable: elija entre 40 opciones
- Enseñe la ubicación del índice
- Calibración de campo para un mejor rendimiento y precisión
- Restaura fácilmente la configuración de fábrica
- Verifique la temperatura y los datos de diagnóstico
- Vea la información del dispositivo



PLMS

Programable incrementales · Absolutos

- Se adapta a cualquier Encoder de eje de 2.5" con brida servo o de 58 mm con brida de sujeción, incluyendo:
  - Modelo 25SP Accu-CoderPro®
  - Modelo A58SE con EtherNet/IP™, EtherCAT®, o PROFINET®
  - Modelo A58SB con CANopen®, SSI, IO-Link, o J1939
  - Modelo A25SB con CANopen®, SSI, IO-Link, o J1939
  - Ofrece una variedad de opciones de ruedas de medición con varias supericies de contacto para acomodar la mayoría de materiales
- Soporte de montaje en ángulo opcional disponible



ALAMBRE DE TRACCIÓN SERIE LCX

Absolutos • Incrementales • Acero inoxidable

- Longitudes de cable de 1 a 42.5 m
- Linealidad ± 0.05 % del rango completo con encoder
- Alta protección contra la corrosión opcional
- Rango de temperatura: -20 °C a 85 °C
- Opción de baja temperatura: -40 °C
- Se adapta a cualquier encoder de eje de 2.5" con brida servo o 58 mm con brida de sujeción, incluyendo:
  - Modelo A58SB con SSI, CANopen®, IO-Link, o J1939
  - Modelo A58SE con EtherNet/IP™, EtherCAT®, o PROFINET®
  - Encoder incremental de alto rendimiento modelo 758
  - Encoder incremental de acero inoxidable modelo 858S



Para obtener información detallada sobre el producto, especificaciones, dibujos y fotografías, consulte la hoja de datos del producto en encoder.com/product-datasheets

© 2025 Encoder Products Company. All Rights Reserved. REV_1.9_11/04/2025

INGENIERÍA PERSONALIZADA

SOLUCIONES DE INGENIERÍA PERSONALIZADAS

- Nuestro equipo de ingeniería está dedicado a brindar soluciones orientadas al cliente Servicios de ingeniería y diseño oportunos con plazos de entrega rápidos
- Más de mil diseños personalizados disponibles
- Diseños específicos para la aplicación disponibles
- Mecanizado personalizado
- Planificación de inventario

**Para obtener más información sobre soluciones personalizadas, comuníquese con EPC*

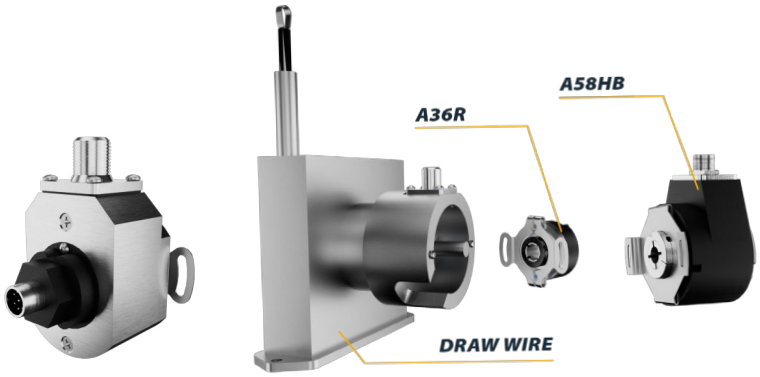

ACCESORIOS DE MEDICIÓN LINEAL

SOPORTES DE MEDICIÓN LINEAL



- Los soportes de EPC están fabricados con materiales duraderos y tienen los orificios de montaje y la geometría adecuada para facilitar su uso con los encoders de EPC
- Los soportes de pivote utilizan el peso combinado del encoder, la rueda de medición y el soporte para proporcionar torsión de superficie, mientras que la acción de pivote único permite que el conjunto ajuste el paso para las variaciones en el material
- Los soportes de pivote cargados de resorte proporcionan una torsión de superficie ajustable, lo que permite montar el encoder y la rueda de medición en casi cualquier orientación, incluso al revés
- Los soportes de montaje en ángulo permiten una variedad de posiciones de montaje

RUEDAS DE MEDICIÓN



EPC ofrece ruedas de medición en una variedad de tamaños y materiales:

- Poliuretano en una variedad de clasificaciones de durómetro
- Inserto de goma
- Aluminio moleteado
- Aluminio moleteado anodizado duro

MEJORA DE SEÑAL/CABLES, CONECTORES Y CONECTORES DE ACOPLAMIENTO

RX/TXD

Repetidor, convertidor, divisor y comprobador 4 en 1



- Divide una señal de entrada en dos o tres salidas
- Para usar cuando varios dispositivos necesitan recibir una señal de encoder: se pueden combinar varias unidades RX/TXD para proporcionar tantas salidas como se necesite
- Acondicionador de señal o repetidor para transmisión a larga distancia
- Proporciona conversión entre tipos de señales comunes: admite una variedad de tipos de señales digitales (RS422, NPN, PNP, TTL, etc.) y voltajes (5VDC o 5-24VDC) como opciones de entrada y salida
- Cambios de nivel de Vcc a 5V o de 5V a Vcc
- Cómodo paquete de riel DIN

CABLES DE ALIMENTACIÓN, CONECTORES Y COMUNICACIÓN ETHERNET INDUSTRIAL PARA ENCODERS Y ALIMENTACIÓN



- Los conjuntos de cables EPC y conectores de acoplamiento se pueden pedir con la longitud especificada y la distribución de pines adecuada
- Los cables del encoder y los conectores de acoplamiento se pueden pedir por separado.
- Los conjuntos de cables M12 de 5 y 8 pines están disponibles en una variedad de longitudes

Obtenga la ventaja de EPC

Haciendo negocios desde 1969

Encoder Products Company, Inc. (EPC) es un diseñador y fabricante líder de dispositivos de detección de movimiento. Fundada en los EE. UU. en 1969, EPC comenzó a operar con una pequeña línea de encoders personalizados y ha seguido siendo una empresa con sede en los EE. UU., con nuestra principal planta de fabricación, nuestra ubicación integrada verticalmente de 100,000 pies cuadrados, en Sagle, Idaho, EE.UU.

Calidad en la que puede confiar

EPC es una empresa con certificación ISO 9001. En EPC, la calidad está diseñada en cada producto y cada producto se prueba completamente de acuerdo con los exigentes estándares de calidad de EPC.

Valor excepcional

Nuestros productos tienen precios competitivos y vienen con una garantía líder en la industria*, y rutinariamente escuchamos de clientes que están reemplazando encoders de EPC que tienen décadas de antigüedad.

**Para productos con una opción de alta temperatura de funcionamiento, la garantía es de dos años.*

Valor excepcional

Nuestros productos tienen precios competitivos y vienen con una garantía líder en la industria*, y rutinariamente escuchamos de clientes que están reemplazando encoders de EPC que tienen décadas de antigüedad.

Plazos de entrega rápidos

EPC es conocido por nuestros plazos de entrega rápidos. Podemos producir sus encoders personalizados más rápido que los productos estándar de la mayoría de los proveedores, e incluso ofrecemos un servicio urgente el mismo día en muchos modelos.

Encoders de Reemplazo

En cuatro sencillos pasos, EPC puede realizar referencias cruzadas con casi cualquier encoder de la competencia para ponerte de nuevo en marcha con un encoder de EPC.

ENCODER PRODUCTS COMPANY

encoder.com · 1-800-366-5412 · sales@encoder.com



EPC's planta de fabricación norteamericana y sede mundial en Sagle, Idaho, USA

Sede Mundial
División de las Americas

Encoder Products Company
464276 Highway 95
PO Box 249
Sagle, Idaho 83860
USA
Telefono: 1.800.366.5412
1.208.263.8541
Email: sales@encoder.com
Web: encoder.com

División de Europa

British Encoder Products Company, UK
Email: sales@encoder.co.uk
Web: encoder.co.uk

Accu-Coder®, Accu-CoderPro®, Tru-Trac®, and Tru-TracPro™ son marcas comerciales de Encoder Products Company.